Токовые клещи - датчики постоянного и переменного тока Серия PAC
Модель PAC11

Ток	40 A AC 60 A DC	400 A AC 600 A DC
Выход	10 мВ/А	1 мВ/А

Модель PAC11 работает на принципе эффекта Холла, и ипользуется для точных измерений постоянного или переменного тока. Токовые клещи данной модели имеют выход по напряжению в мВ, что позволяет непосредственно считывать показания с совмещенного мультиметра, и позволяет автоматически обнулить систему DC.

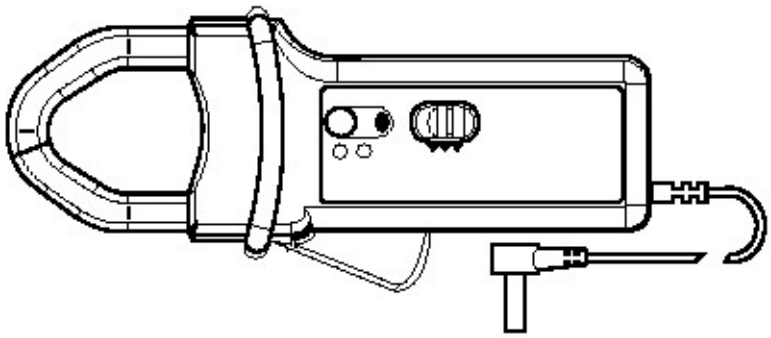

ЭЛЕКТРОТЕХНИЧЕСКИЕ ХАРАКТЕРИСТИКИ

Диапазон	60 A	600 A
Диапазон значений тока	0.2...40 A (60 A peak) 0.4...60 A DC	0.5...400 A (600 A peak) 0.5...600 A DC
Выходной сигнал	10 мВ/А	1 мВ/А
% погрешность выходного сигнала (1)	0.5...40 A: 1.5% ± 5 мВ 40...60 A DC: 1.5%	0.5...100 A: 1.5% ±1 мВ 100...400 A DC: 2% 400...600 A DC: 2.5%
Сдвиг фаз (от 45 до.65 Гц) (1)	10...20 A: < 3° 20...40 A: < 2°	10...100 A: < 2° 100...400 A: < 1.5°
Помехи	DC...1 кГц: < 8 мВ DC...5 кГц: < 12 мВ От 0.1 Гц до 5 кГц: < 2 мВ	DC...1 кГц: < 1 мВ DC...5 кГц: < 1. 5 мВ От 0.1 Гц до 5 кГц: < 500 мкВ
Длительность фронта импульса/длительность спада	≤ 100 мкС изменяется от 10 до 90% вых. напряж.	≤ 70 мкС изменяется от 10 до 90% вых. напряж.

Перегрузка:
2000 A DC и 1000 A AC до 1 кГц

Полоса пропускания:
DC...10 кГц при минус 3 дБ

Импеданс нагрузки:
≥ 1 МОм и ≤ 100 пФ

Импеданс при включении:
0.39 мОм при 50 Гц , 58 мОм при 1000 Гц

Рабочее напряжение:
600 Всреднекв

Напряжение помехи:
600 Всреднекв

Влияние смежного проводника:
< 10 мА/А при 50 Гц

Воздействие положения проводника на захваты:
0.5% от показаний

Батарея:
9 В Щелочная (NEDA 1604A, IEC 6LR61)

Индикатор уровня заряда батареи:
Зеленый светодиод при напряжении батареи > 6. 5 В

Срок службы батареи:
50 часов с щелочной батареей.

Индикатор перегрузки:
Красный светодиод

Автовыключение:
После 10 минут

Технические характеристики

Рабочая температура:
- от минус 10°до плюс 55 °C

Температура хранения:
от минус 40° до плюс 80°C

Рабочая влажность:
■ От плюс 10° до плюс 35°C: 90 ± 5% относительной влажности воздуха (без конденсации)
■ От плюс 40° до плюс 55°C: 70 ± 5% относительной влажности воздуха (без конденсации)

Температурное воздействие:
< 300 промилле /°K или 0.3% / 10°K
< 0.3 A / °K

Воздействие влажности:
< 0.1% выходного сигнала от 10% до 90% относительной влажности при нормальных условиях

Рабочая высота:
От 0 до 2000 м

Настройка DC нуля:
Автоматическое управление кнопкой (± 10 A)

Максимальное раскрытие захватов:
1 кабель: 30 мм Ø или 2 кабеля: 24 мм Ø
или 2 x 31. 5 x 10 мм шинопроводов

Защита корпуса:
IP30 в соответствии с IEC529

Испытание на удар:
1 м. на 38-миллиметровом дубовом контейнере на бетоне, испытания в соответствии с IEC 1010

Сопротивление ударной нагрузке:
100 г, в соответствии с IEC 68-2-27

Виброустойчивость:
Испытания в соответствии с IEC 68-2-6

■ Диапазон частот:
От 5 до 15 Гц, амплитуда: 1.5 мм
От 15 до 25 Гц : амплитуда: 1 мм
От 25 до 55 Гц : амплитуда: 0.25 мм

Способность к самозатуханию:
Корпус и захваты: UL 94 B0

Габаритные размеры:
224 x 97 x 44 мм

Вес:
440 г

Цвет:
Темно-серый корпус с красными захватами

Выход:
Через 1.5 м кабель с двойной изоляцией и с 4 мм безопасной штепсельной вилкой

ХАРАКТЕРИСТИКИ БЕЗОПАСНОСТИ

Электробезопасность:
- двойная изоляция прибора или дополнительная изоляция между первичными и вторичными цепями и внешним корпусом, в соответствии с IEC 1010-1 и IEC 1010-2-032

- 600 В категория III, степень загрязнения 2
- 300 В категория IB, степень загрязнения 2

Электромагнитная совместимость (EC Метка):

EN 50081-1: Класс B
EN 50082-2:
- Электростатический разряд IEC 1000-4-2
- Радиальное поле IEC 1000-4-3
- Быстрый переходный режим IEC 1000-4-4
- Магнитное поле до 50/60 Гц IEC 1000-4-8

(1) Нормальные условия: от 18° до 28°C, относительная влажность от 20 до 75 %, частота сигнала от 48 Гц до 65 Гц, внешнее магнитное поле< 40 А/м, без составляющей постоянного тока, без внешнего тока несущего проводника, центрированная контрольная выборка, нагрузка ≥ 1 МОм и ≤ 100 пФ, сброс на нуль перед измерениями (только DC), DC до 65 Гц, Батарея: 9 В ±0,1 В

Для заказа	Reference
Токовые клещи AC/DC токовый датчик модель PAC11 + батарея + руководство по эксплуатации	P01.1200.68
Токовые клещи AC/DC токовый датчик модель PAC11+ ременная сумка + батарея + руководство по эксплуатации	P01.1200.68D